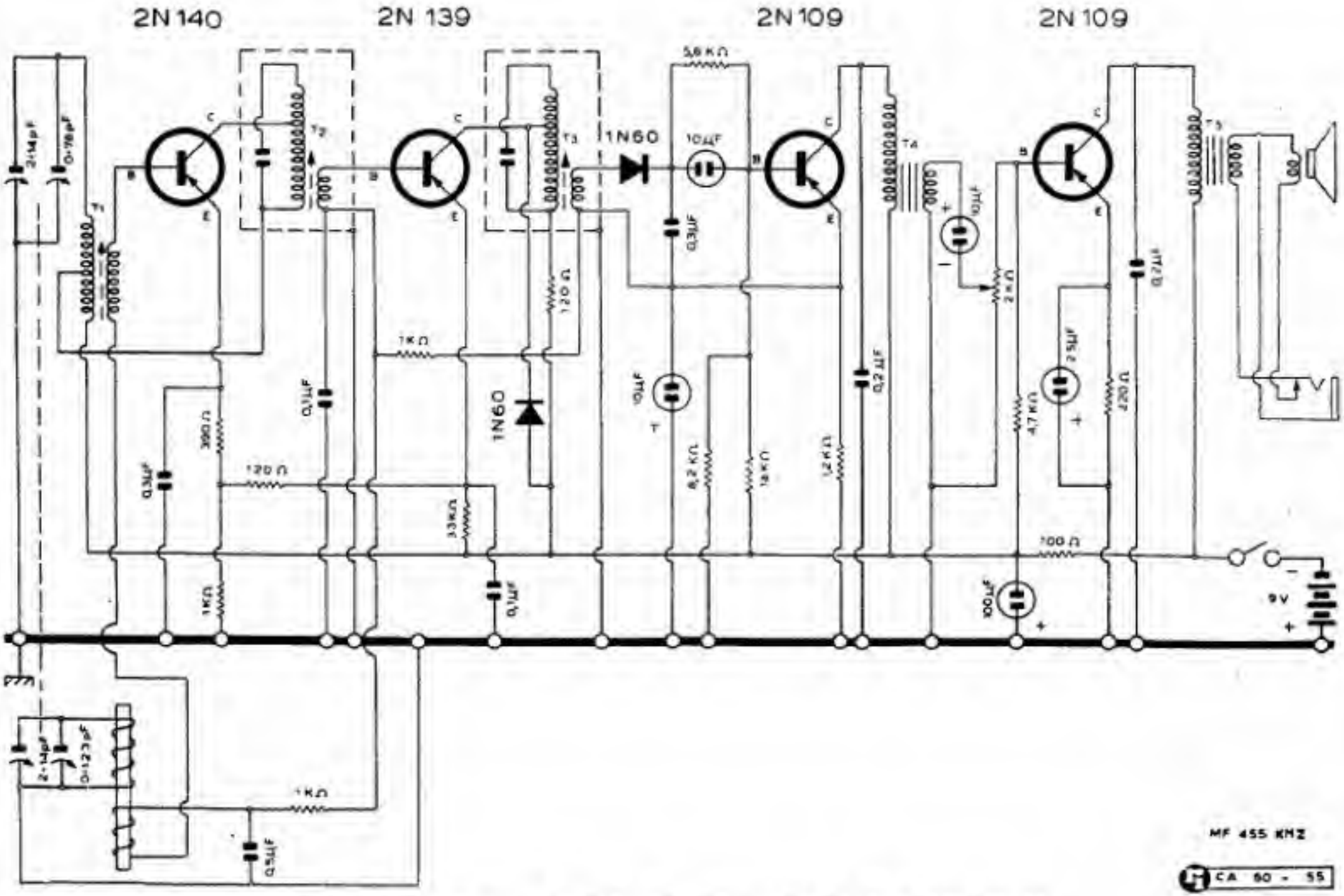

R.C.A. Victor - Modd. 8BT7 - 8BT8 a transistori